VIABLOKK

TERMÉKKATALÓGUS

2025/3

Magyar termék

www.viastein.hu

VIASTEIN

és a tér átalakul

RENDSZERSZINTŰ MEGOLDÁST KÍNÁLUNK

VIAAKUSZTIK

VIATHERM

D300/37,5 BLOKK ELEMEINK

VIABLOKK ELEMEINKHEZ:

M5 (5 N/mm²)

M10 (10 N/mm²)

VÉKONYÁGYAS FALAZÓ RAGASZTÓ

TARTALOMJEGYZÉK

AHOL A VIABLOKK KÉSZÜL	4
ELŐNYÖK	5
FALAZÓELEMEK JELLEMZŐI	6
VIATHERM	6
RÉTEGREND AJÁNLÁS	7
VIABLOKK FALAZÓELEMEK	8-18
U-BLOKK ELEMEK	19
ELŐREGYÁRTOTT VASALT ÁTHIDALÓK	20-21
VIAAKUSZTIK	22
FALAZÓHABARCSOK	24
ANYAGSZÜKSÉGLET	25
FONTOS INFORMÁCIÓK	26

Nyomdatechnikai okok miatt a kiadványban termékeink színe a valóditól eltérhet. A nyomdai hibákért felelősséget nem vállalunk.
A kiadványban szereplő képek illusztrációk.

AHOL A VIABLOKK KÉSZÜL

A pórusbeton régóta közkedvelt. Európában a legismertebb építőanyagok közé tartozik, könnyű súlyának, jó hőszigetelő képességének, egyszerű megmunkálhatóságának, valamint kiváló penész- és tűzállóképességének köszönhetően.

A biharkeresztesi gyártóüzem megvalósítására egy közel 7 hektáros terület áll rendelkezésre, amelyen a technológia fogadására egy 17.000 m²-es üzemcsarnok épült fel. Az üzemi technológia tervezői és gyártói holland és német cégek.

A gyártógépsor falazóelemek, áthidalók, továbbá - Magyarországon elsőként - falpanelek előállítását is lehetővé teszi, mely kiemelt lehetőségeket teremt, egy, a hazánkban fellelhető piaci rés lefedésére. A technológia nagy mennyiségű, időtálló építőanyag előregyártását teszi lehetővé, meghatározott nyersanyag receptúra alapján.

A pórusbeton technológiával előállított termékek teljes mértékben természetes anyagokból készülnek: azaz gyártásuk nem termel szennyezőanyagot.

A VIABLOKK elemek alkalmazhatók lakó, kereskedelmi és ipari épületek építéséhez.

Az üzem létrehozása világszínvonalú gyártást tesz lehetővé. A VIASTEIN Kft. a tervezéstől kezdve, a szállításon keresztül egészen a helyszíni műszaki szaktanácsadásig komplett megoldást kíván nyújtani megrendelőinek. A megvalósítási helyszín elhelyezkedéséből adódóan mind hazai, mind exportértékesítési lehetőségekkel kalkulálunk. Közvetlen célpiacunk Magyarország és Románia. Potenciális vásárlókként azonosítjuk az építőipari kivitelező vállalkozásokat, az építőanyag kereskedő cégeket és a magánvásárlókat is.

ELŐNYÖK

A VIABLOKK pórusbeton falazóelem nagy részben természetes alapanyagok (kvarchomok, mész, víz) és cement felhasználásával készült építőanyag. A pórusbeton egy nem mérgező tulajdonságú, kémiailag inert, biológiailag stabil anyag, amelynek magas hőmérsékleten sincs károsanyag kibocsátása. Ezek a tulajdonságai teszik alkalmassá különböző lakó- és középületek falazati anyagként történő felhasználásra.
Az ásványianyagok felhasználásával előállított VIABLOKK falazóelem környezetkímélő és 100%-ban újrahasznosítható.

BIZTONSÁGOS: A VIABLOKK pórusbeton építőanyag felhasználsával biztonságos, egészséges környezet teremthető. A mai korszerű építőanyagoktól elvárható tulajdonságokat ötvözi, azaz:

- ellenáll az ultraibolya sugárzásnak,
- nem mérgező,
- kizárólag természetes alapanyagokat tartalmaz,
- nem éghető.

HŐSZIGETELÉS: A VIABLOKK elemekből készült lakóépületben élők számára az állandó klíma, pára és hőmérséklet megtartása a legfontosabb. A külső falak nagyban hozzájárulnak az egészséges környezet kialakításához. Az állandó és kiszámítható komfortérzetet a pórusbeton építőelem a természetes összetevői által biztosítani tudja:

- nyáron a hőség, télen a hideg elleni védelmet,
- a falazat tapintásra meleg érzését,
- az állandó kiegyensúlyozott mikroklímát.

ENERGIATAKARÉKOS: A korszerű építőanyagoknál elvárás, hogy az épületek energiakitettsége minél kisebb legyen, üzemeltetése, fenntartása minél kevesebb energiát használjon fel, illetve a lakótérben keletkezett hő megtartásával, újrahasznosításával a fenntarthatóság hosszútávon megoldható legyen. Mindezek megvalósításához a VIABLOKK pórusbetonelemek a legtartósabb megoldást kínálják felhasználóik számára, mert:

- a falazat minden irányban egyenletesen hőszigetelő,
- hőhídmentes,
- akár kiegészítő hőszigetelő nélkül is alkalmazható,
- biztosítja az alacsony energiafelhasználást.

TEHERBÍRÁS: Az általános megítéléssel szemben a VIABLOKK pórusbeton építőelemek kiválóan terhelhetők. A pórusbetonból készített fal teherbíró képessége függ az azt alkotó alapanyagok szilárdságától és a terhelés módjától. Az ellentétesnek nevezhető tulajdonságok miatt, mint a szerkezeti szilárdság és a kiváló hőszigetelési tulajdonság nagyszerűen alkalmazható:

- épületek teherhordó vagy vázkitöltő falazatának kivitelezésére,
- könnyű és gyors utólagos megoldásként,
- vékonyhabarcs felhasználásával,
- alacsony épületek megvalósítására optimális.

FELHASZNÁLÁS, BEÉPÍTÉS: A VIABLOKK építőelemek egyszerre nyújtanak szabadságot az építész elképzelésének és a kivitelező kényelmének. A VIABLOKK könnyen formázható, ezért a kreatív építészeti felhasználásban csak a képzelet tud határt szabni. Beépítését nem csak a könnyű súlya és a költséghatékony megmunkálása emeli ki más falazati anyagok halmazából, hanem az is, hogy

- a blokk elemek kézi erővel megerőltetés nélkül mozgathatók,
- kézi szerszámokkal megmunkálhatók, formázhatók,
- miliméter pontos az elemek összeillesztése,
- költséghatékony
- 1 m^2 fal megépítése ~ 15 - 20 perc

KÖRNYEZETVÉDELEM: Az építőanyagok előállítása, felhasználása hatással vannak környezetünkre, erőforrásokat igényelnek az elhasználódott termék előállításához és ártalmatlanításához. A pórusbeton üzemünk megfelel a vonatkozó minőségtanúsító feltételrendszernek (MSZ EN ISO 9001:2015 Minőségirányítási rendszerek és MSZ EN ISO 14001:2015 Környezetközpontú irányítási rendszerek). Gyártás és felhasználás során is minimális a környezet terhelése. A pórusbeton minimális erőforrást vesz el a természettől, megőrzi a bolygót a jövő generációja számára.

Nyomdatechnikai okok miatt a kiadványban termékeink színe a valóditól eltérhet. A nyomdai hibákért felelősséget nem vállalunk.
A kiadványban szereplő képek illusztrációk.

FALAZÓELEMEK JELLEMZŐI

A VIABLOKK pórusbeton egy zárt gyártási folyamatban készülő termék, amelynek előállításához kevesebb energia szükséges, mint más falazatként használható építőanyag esetében. A VIABLOKK előállításához természetes alapanyagokat használunk, mint kvarchomok, mész, cement és víz. Az alapanyagok keverékéből létrejött „massza" a formába öntést követően kémiai reakciók hatására eléri a végleges térfogatát, és az abban kialakult zárt pórusszerkezet biztosítja a kiváló hőszigetelőképességét. Az öntőformából kiemelt „nyers" pórusbeton tömbök vágása milliméter pontossággal történik. A VIABLOKK pórusbeton a végleges szilárdulását az autoclave-ban nyomás alatt, gőzérlelés során éri el.

Testsűrűségi osztály	Névleges testsűrűség (kg/m^3)	Nyomószilárdság (N/mm^2)	Hővezetési tényező W/mK
D300	300	2,5	0,088
D350	350	3,0	0,095
D400	400	3,0	0,100
D450	450	3,3	0,120
D500	500	3,5	0,130

VIABLOKK falazóelemeink széles méretválasztéka sokrétű felhasználást biztosít:

- előtétfal,
- válaszfal,
- vázkitöltő fal,
- teherhordó fal.

A 100 mm vagy annál nagyobb falvastagságú elemek esetében választhatók az elemek csap-horony (NF) kialakítással, mely a könnyű illesztést segíti. A 200 mm vagy annál nagyobb elemek elérhetők markolatos (GT) kialakítással is a könnyebb mozgatás érdekében. Valamint ezek kombinációja (NF+GT) mindkét funkciót ötvözi.

A gyártás során történő precíz vágásnak (± 1 mm) köszönhető a nagyon sima felületkialakítás. A hagyományos (égetett kerámia) falszerkezetekhez képest méreteénél és kialakításánál fogva hatékonyabb, gyorsabb falazást biztosít.

VIATHERM

A 300 kg/m^3 testsűrűségű, 37,5 cm szélességű termékek (D300/37,5) paramétereinek köszönhetően költséghatékonyan, gyorsan építhetők be. A VIATHERM nem igényel utólagos hőszigetelést. Így a hagyományos, megszokott technológiával szemben, amikor a kiselemes termékek mellett további hőszigetelőrendszer biztosítja a megfelelő energetikai értékeket, a VIATHERM egy igazán korszerű, gyors, gazdaságos és minden igényt kielégítő megoldás.

VIATHERM termékeink Európában is egyedülállóak, így a magyar piacon is kiváló alternatívát teremt, legyen szó családiházakról vagy nagyobb beruházásokról.

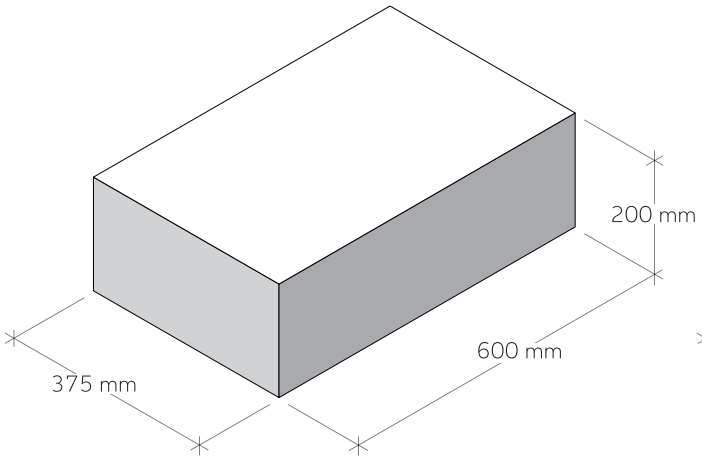

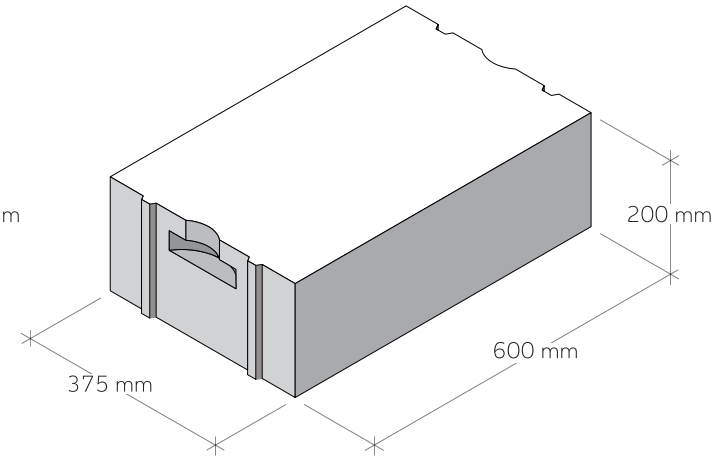

RÉTEGREND AJÁNLÁS VIATHERM BLOKKAL UTÓLAGOS HŐSZIGETELÉS NÉLKÜL

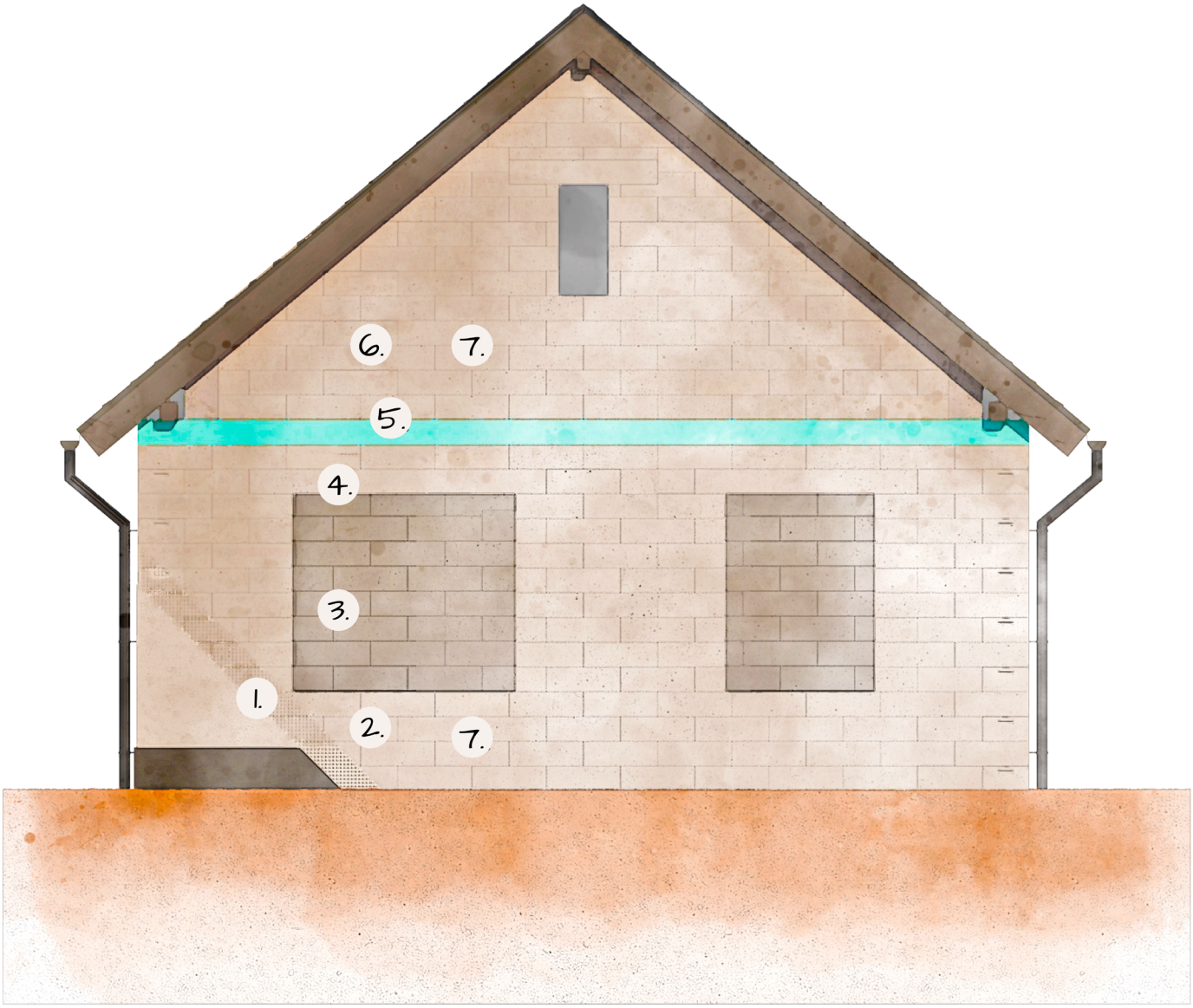

1. Színvakolat
   Simító vakolat
   Alapozó
   Hőszigetelő vakolat
   Alapozó
2. VIATHERM NF + GT (600 x 200 x 375)
3. VIABLOKK D450/12,5 NF
4. VIALINT THA D450/20 (1600 x 200 x 200)
5. U-BLOKK D450/30 (500 x 200 x 300)
6. VIATHERM NF + GT (600 x 200 x 375)
7. Vékonyágyas falazó ragasztó

Nyomdatechnikai okok miatt a kiadványban termékeink színe a valóditól eltérhet. A nyomdai hibákért felelősséget nem vállalunk.
A kiadványban szereplő képek illusztricáiók.

VIABLOKK FALAZÓELEMEK

JELÖLÉSEK ÉS RÖVIDÍTÉSEK

	előtétfal, térelválasztó fal
	válaszfal
	vázkitöltő fal
	teherhordó fal
NF	csap-horony kialakítású
GT	markolattal ellátott

A feltüntetett árak a gyártó által ajánlott bruttó fogyasztói árak, amelyek viszonteladónként változhatnak.
Az ajánlat a készlet erejéig érvényes.
* A rakatok tényleges tömege az elemek nedvességtartalmának ingadozása miatt eltérhet.

VIABLOKK D450/5

kg / m³ : D450

MŰSZAKI, LOGISZTIKAI ADATOK:

méret:	600 x 200 x 50 mm
db / raklap:	280 ***
kg / darab:	4,00
kg / raklap:	1200,00

**** Térfogat kiegészítő mennyiség: 10 db D450/10*

AJÁNLOTT FELHASZNÁLÁS:

VIABLOKK D450/5: **267 Ft / db**

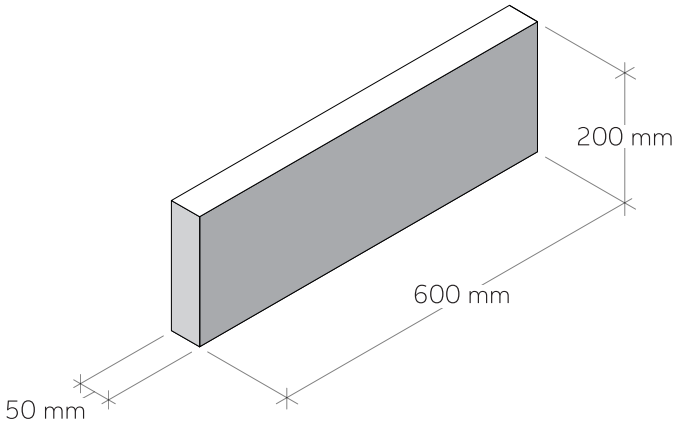

VIABLOKK D450/7,5

kg / m³ : D450

MŰSZAKI, LOGISZTIKAI ADATOK:

méret:	600 x 200 x 75 mm
db / raklap:	200
kg / darab:	6,00
kg / raklap:	1200,00 *

AJÁNLOTT FELHASZNÁLÁS:

VIABLOKK D450/7,5: **398 Ft / db**

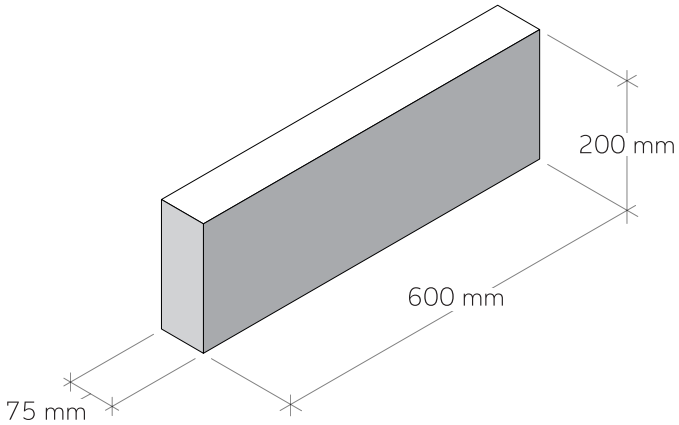

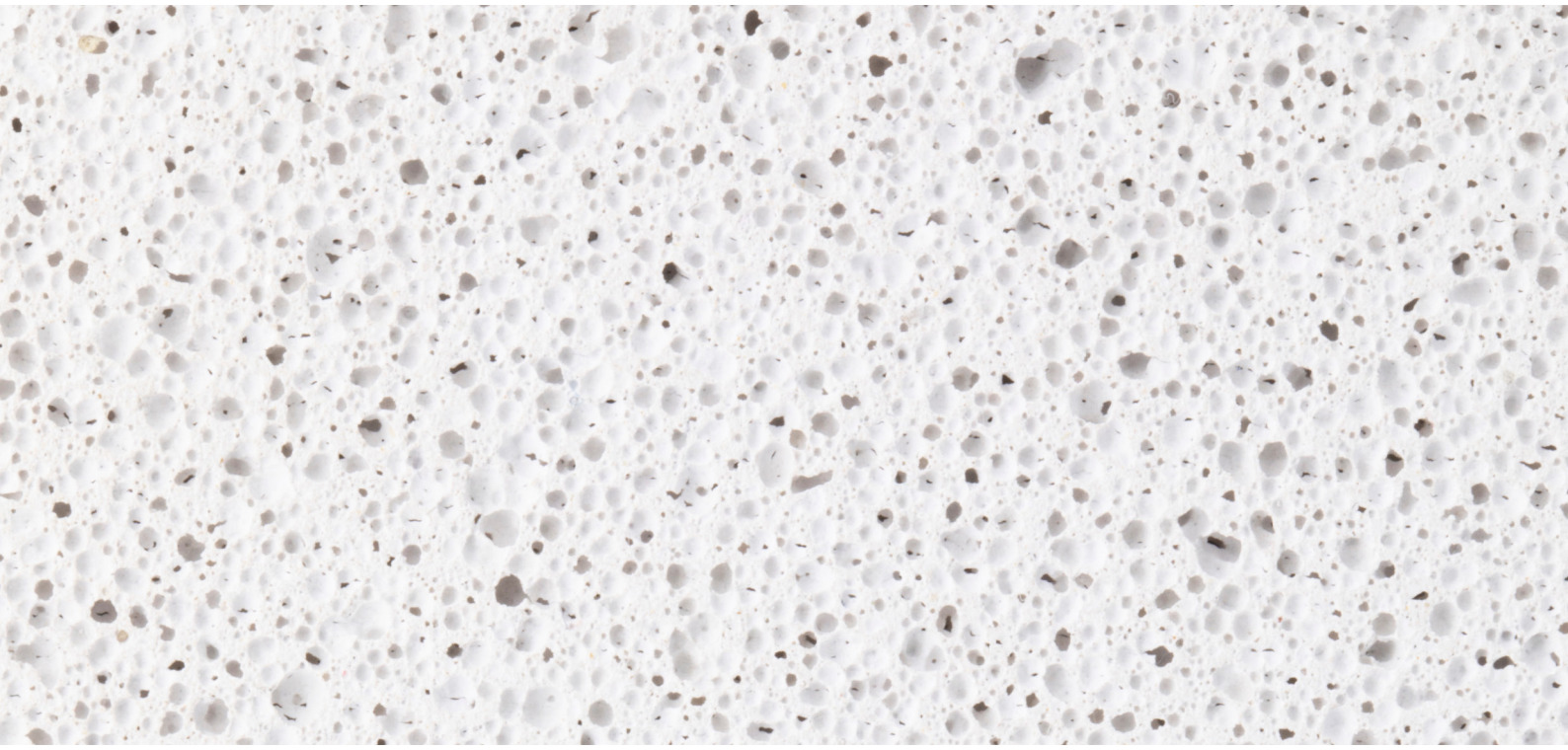

Nyomdatechnikai okok miatt a kiadványban termékeink színe a valóditól eltérhet. A nyomdai hibákért felelősséget nem vállalunk.
A kiadványban szereplő képek illusztrációk.
* A rakatok tényleges tömege az elemek nedvességtartalmának ingadozása miatt eltérhet.

VIABLOKK D450/10
VIABLOKK D450/10 NF

kg / m³ : D450

MŰSZAKI, LOGISZTIKAI ADATOK:

méret:	600 x 200 x 100 mm
db / raklap:	150
kg / darab:	8,00
kg / raklap:	1200,00 *

AJÁNLOTT FELHASZNÁLÁS:

VIABLOKK D450/10: **531 Ft / db**

VIABLOKK D450/10 NF: **538 Ft / db**

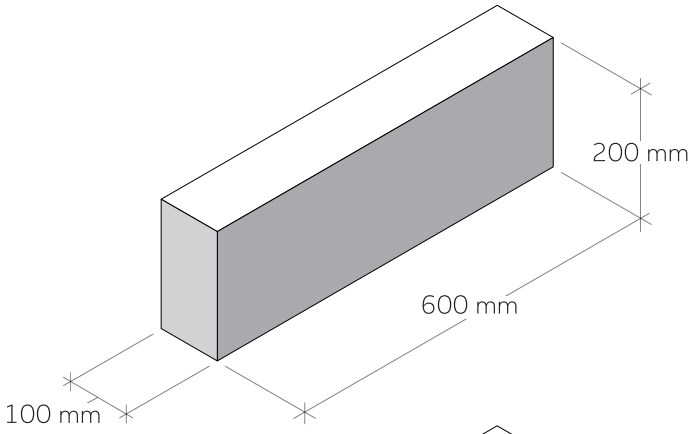

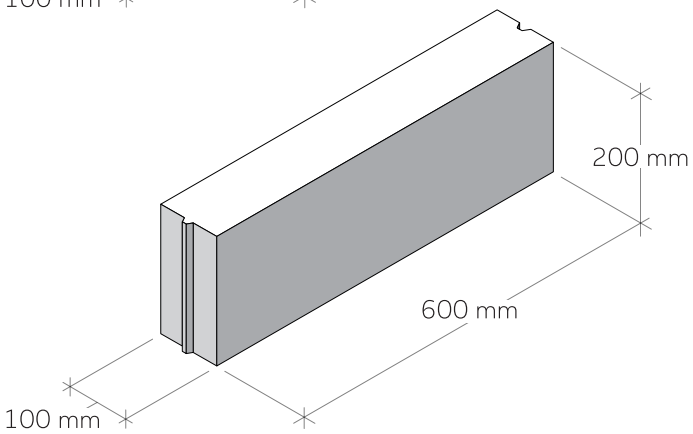

VIABLOKK D450/12,5
VIABLOKK D450/12,5 NF

kg / m³ : D450

MŰSZAKI, LOGISZTIKAI ADATOK:

méret:	600 x 200 x 125 mm
db / raklap:	120
kg / darab:	9,80
kg / raklap:	1200,00 *

AJÁNLOTT FELHASZNÁLÁS:

VIABLOKK D450/12,5: **665 Ft / db**

VIABLOKK D450/12,5 NF: **672 Ft / db**

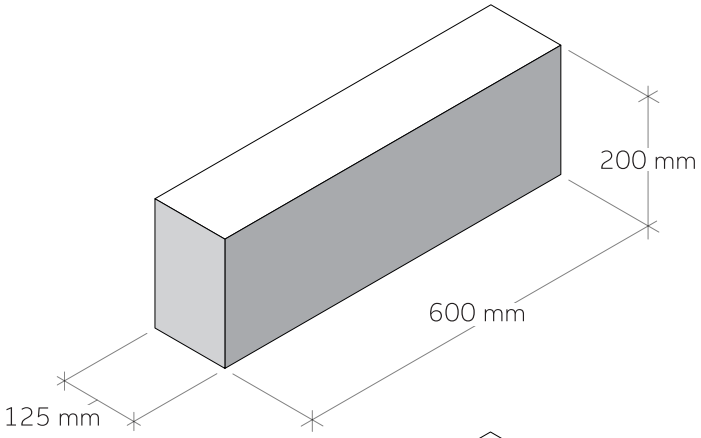

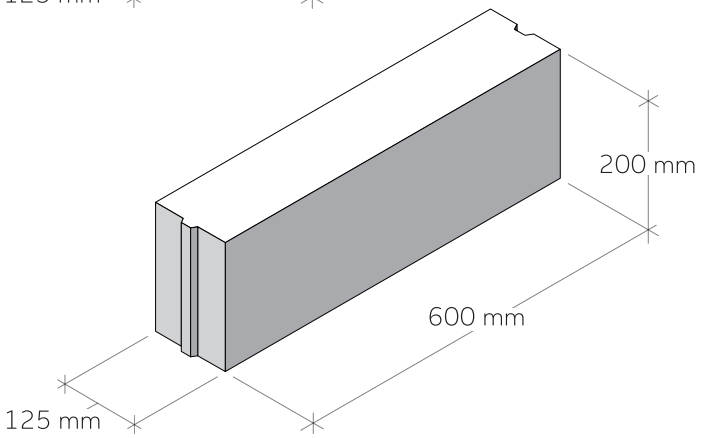

A feltüntetett árak a gyártó által ajánlott bruttó fogyasztói árak, amelyek viszonteladónként változhatnak.
Az ajánlat a készlet erejéig érvényes.
* A rakatok tényleges tömege az elemek nedvességtartalmának ingadozása miatt eltérhet.

VIABLOKK D450/15
VIABLOKK D450/15 NF

kg / m³ : D450

MŰSZAKI, LOGISZTIKAI ADATOK:

méret:	600 x 200 x 150 mm
db / raklap:	100
kg / darab:	11,00
kg / raklap:	1200,00 *

AJÁNLOTT FELHASZNÁLÁS:

VIABLOKK D450/15: **798 Ft / db**

VIABLOKK D450/15 NF: **806 Ft / db**

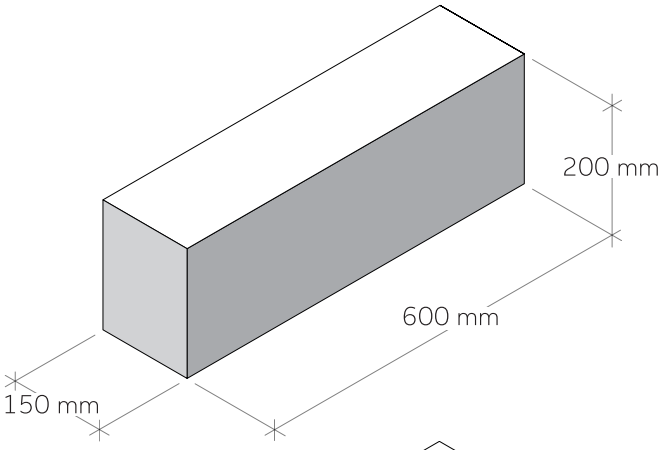

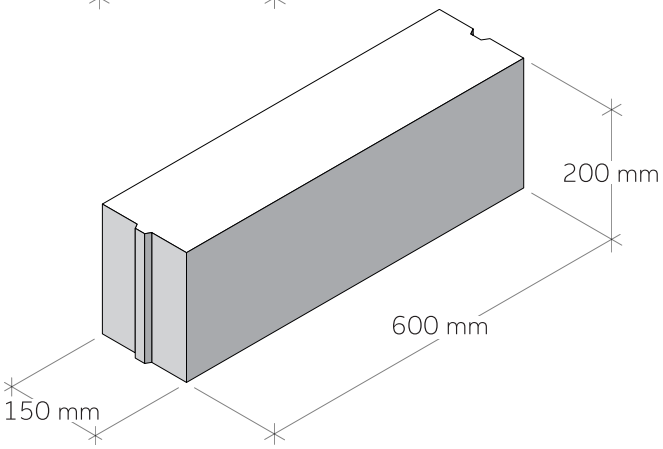

VIABLOKK D450/20
VIABLOKK D450/20 NF + GT

kg / m³ : D450

MŰSZAKI, LOGISZTIKAI ADATOK:

méret:	600 x 200 x 200 mm
db / raklap:	70 ***
kg / darab:	15,00
kg / raklap:	1200,00 *

**** Térfogat kiegészítő mennyiség: 10 db D450/10*

AJÁNLOTT FELHASZNÁLÁS:

VIABLOKK D450/20: **1.023 Ft / db**

VIABLOKK D450/20 NF+GT: **1.034 Ft / db**

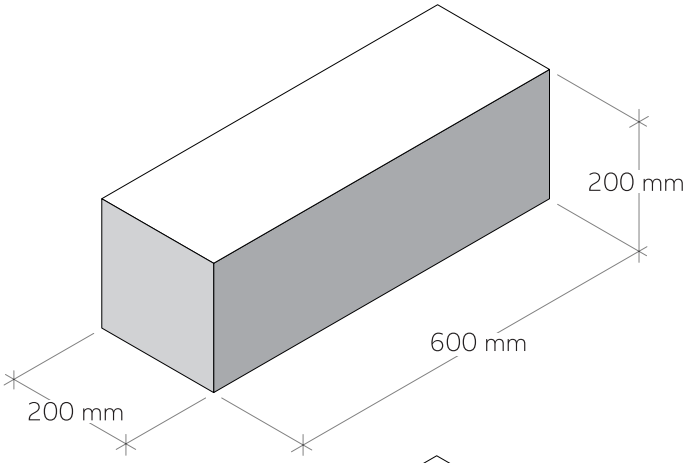

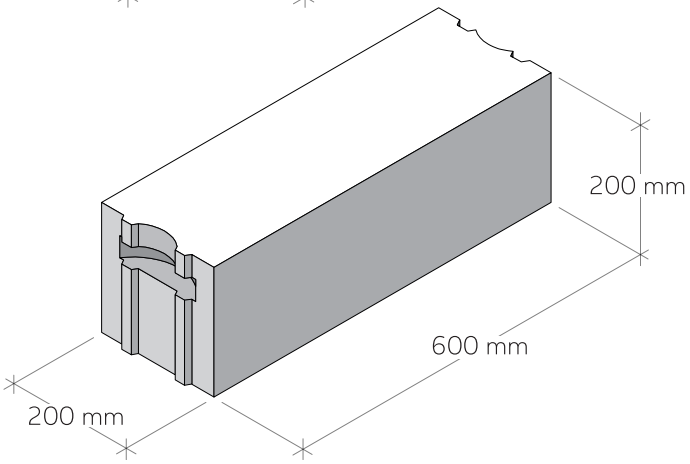

Nyomdatechnikai okok miatt a kiadványban termékeink színe a valóditól eltérhet. A nyomdai hibákért felelősséget nem vállalunk.
A kiadványban szereplő képek illusztricáiók.
* A rakatok tényleges tömege az elemek nedvességtartalmának ingadozása miatt eltérhet.

VIABLOKK D450/25
VIABLOKK D450/25 NF + GT
VIABLOKK D500/25 NF + GT

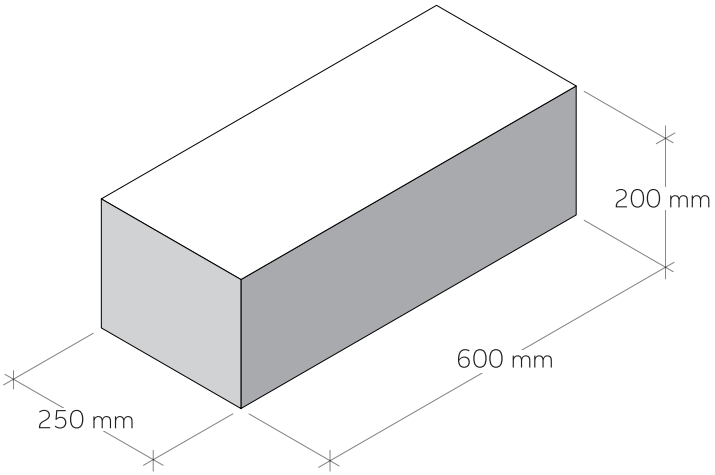

kg / m³ : D450

MŰSZAKI, LOGISZTIKAI ADATOK:

méret:	600 x 200 x 250 mm
db / raklap:	60
kg / darab:	19,00
kg / raklap:	1200,00 *

AJÁNLOTT FELHASZNÁLÁS:

VIABLOKK D450/25: **1.278 Ft / db**

VIABLOKK D450/25 NF+GT: **1.292 Ft / db**

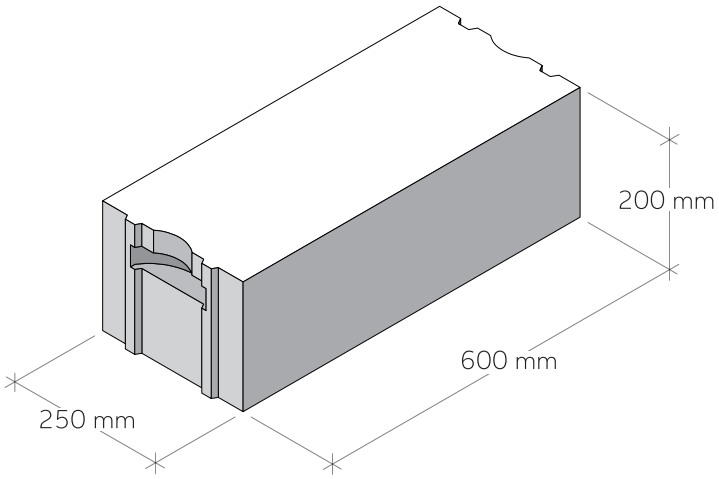

kg / m³ : D500

MŰSZAKI, LOGISZTIKAI ADATOK:

méret:	600 x 200 x 250 mm
db / raklap:	60
kg / darab:	21,00
kg / raklap:	1320,00 *

AJÁNLOTT FELHASZNÁLÁS:

VIABLOKK D500/25 NF+GT: **1.292 Ft / db**

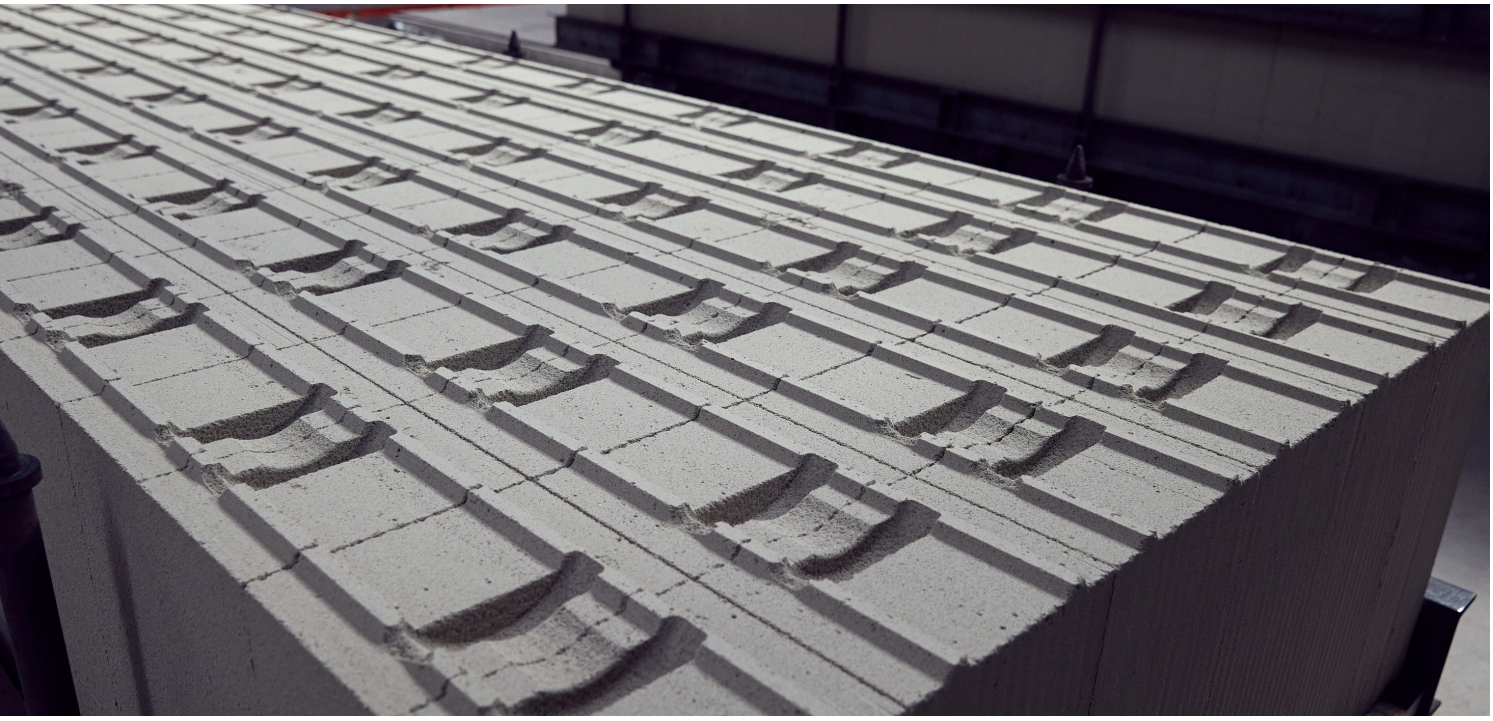

A feltüntetett árak a gyártó által ajánlott bruttó fogyasztói árak, amelyek viszonteladónként változhatnak.
Az ajánlat a készlet erejéig érvényes.
* A rakatok tényleges tömege az elemek nedvességtartalmának ingadozása miatt eltérhet.

VIABLOKK D300/30
VIABLOKK D300/30 NF + GT
VIABLOKK D350/30 NF + GT

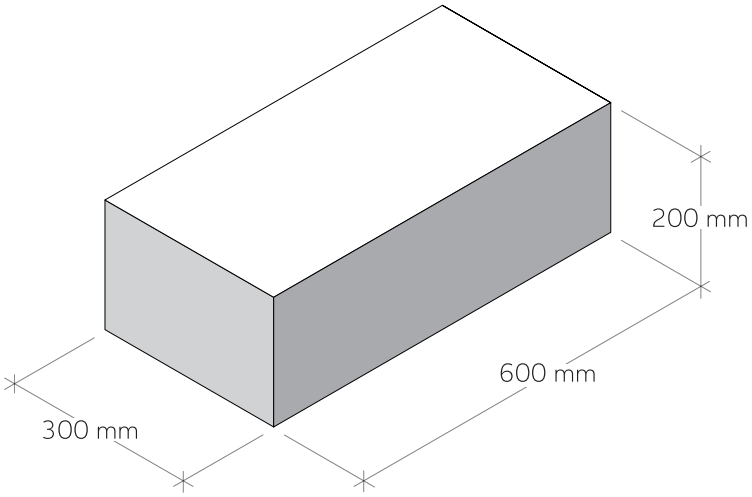

kg / m³ : D300

MŰSZAKI, LOGISZTIKAI ADATOK:

méret:	600 x 200 x 300 mm
db / raklap:	50
kg / darab:	17,28
kg / raklap:	960,00 *

AJÁNLOTT FELHASZNÁLÁS:

VIABLOKK D300/30: **1.619 Ft / db**

VIABLOKK D300/30 NF+GT: **1.636 Ft / db**

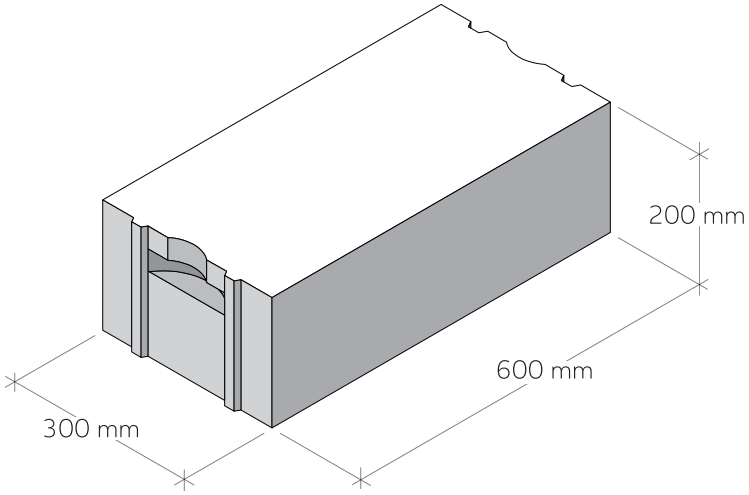

kg / m³ : D350

MŰSZAKI, LOGISZTIKAI ADATOK:

méret:	600 x 200 x 300 mm
db / raklap:	50
kg / darab:	17,64
kg / raklap:	1040,00 *

AJÁNLOTT FELHASZNÁLÁS:

VIABLOKK D350/30 NF+GT: **1.550 Ft / db**

Nyomdatechnikai okok miatt a kiadványban termékeink színe a valóditól eltérhet. A nyomdai hibákért felelősséget nem vállalunk.
A kiadványban szereplő képek illusztrációk.
* A rakatok tényleges tömege az elemek nedvességtartalmának ingadozása miatt eltérhet.

VIABLOKK D450/30
VIABLOKK D450/30 NF + GT
VIABLOKK D500/30 NF + GT

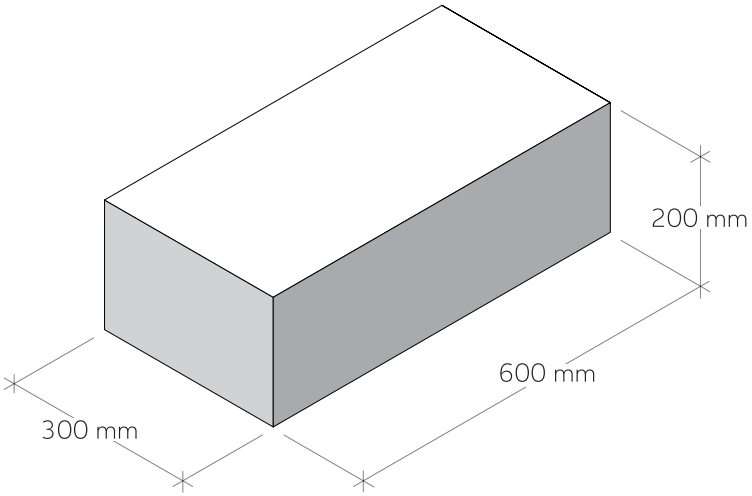

kg / m³ : D450

MŰSZAKI, LOGISZTIKAI ADATOK:

méret:	600 x 200 x 300 mm
db / raklap:	50
kg / darab:	23,00
kg / raklap:	1200,00 *

AJÁNLOTT FELHASZNÁLÁS:

VIABLOKK D450/30: **1.534 Ft / db**

VIABLOKK D450/30 NF+GT: **1.550 Ft / db**

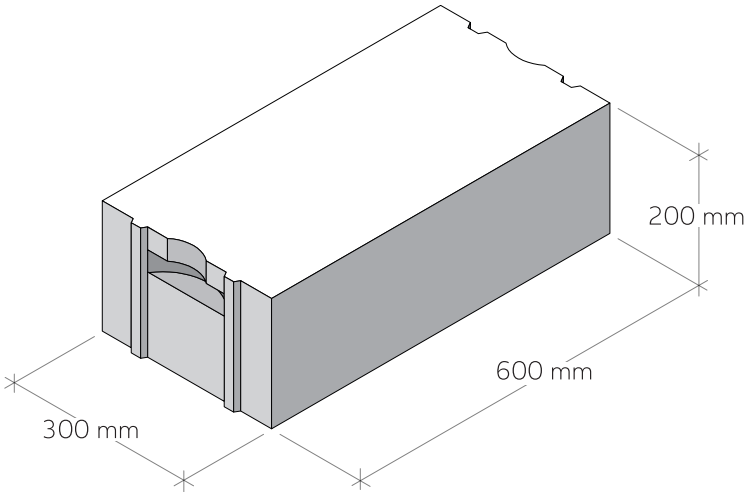

kg / m³ : D500

MŰSZAKI, LOGISZTIKAI ADATOK:

méret:	600 x 200 x 300 mm
db / raklap:	50
kg / darab:	25,00
kg / raklap:	1320,00 *

AJÁNLOTT FELHASZNÁLÁS:

VIABLOKK D500/30 NF+GT: **1.550 Ft / db**

A feltüntetett árak a gyártó által ajánlott bruttó fogyasztói árak, amelyek viszonteladónként változhatnak.
Az ajánlat a készlet erejéig érvényes.
* A rakatok tényleges tömege az elemek nedvességtartalmának ingadozása miatt eltérhet.

VIATHERM (D300/37,5)
VIATHERM NF + GT (D300/37,5)
VIABLOKK D350/37,5 NF + GT

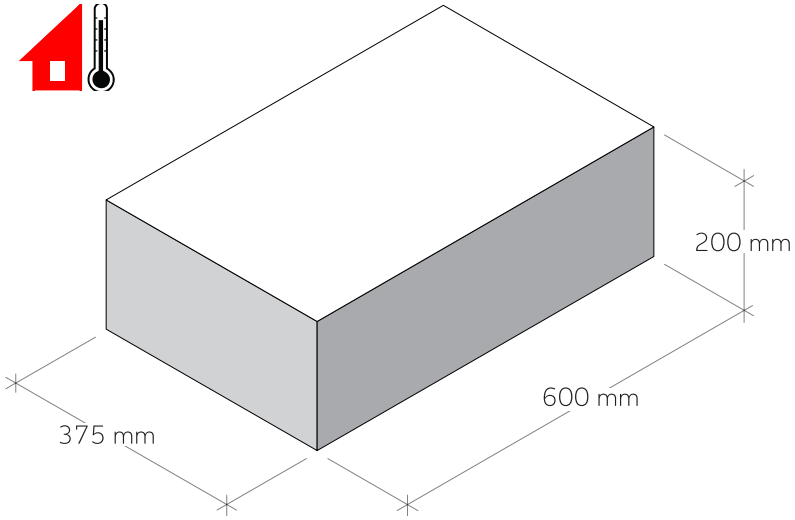

kg / m³ : D300

MŰSZAKI, LOGISZTIKAI ADATOK:

méret:	600 x 200 x 375 mm
db / raklap:	40
kg / darab:	21,60
kg / raklap:	960,00 *

AJÁNLOTT FELHASZNÁLÁS:

VIATHERM - D300/375: **2.024 Ft / db**

VIATHERM NF+GT - D300/375 NF+GT: **2.045 Ft / db**

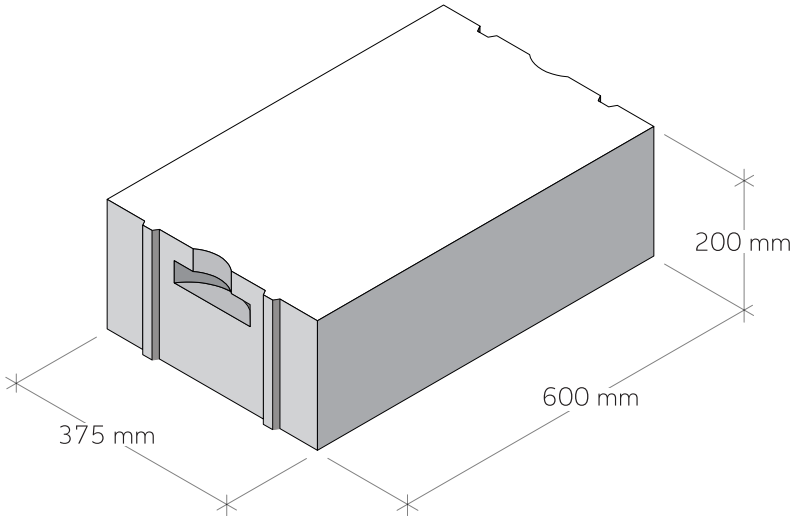

kg / m³ : D350

MŰSZAKI, LOGISZTIKAI ADATOK:

méret:	600 x 200 x 375 mm
db / raklap:	40
kg / darab:	22,50
kg / raklap:	1040,00 *

AJÁNLOTT FELHASZNÁLÁS:

VIABLOKK D350/37,5 NF+GT: **1.938 Ft / db**

Nyomdatechnikai okok miatt a kiadványban termékeink színe a valóditól eltérhet. A nyomdai hibákért felelősséget nem vállalunk.
A kiadványban szereplő képek illusztrációk.
* A rakatok tényleges tömege az elemek nedvességtartalmának ingadozása miatt eltérhet.

VIABLOKK D450/37,5 NF + GT

VIABLOKK D500/37,5 NF + GT

kg / m³ : D450

MŰSZAKI, LOGISZTIKAI ADATOK:

méret:	600 x 200 x 375 mm
db / raklap:	40
kg / darab:	28,00
kg / raklap:	1200,00 *

AJÁNLOTT FELHASZNÁLÁS:

VIABLOKK D450/37,5 NF+GT: **1.938 Ft / db**

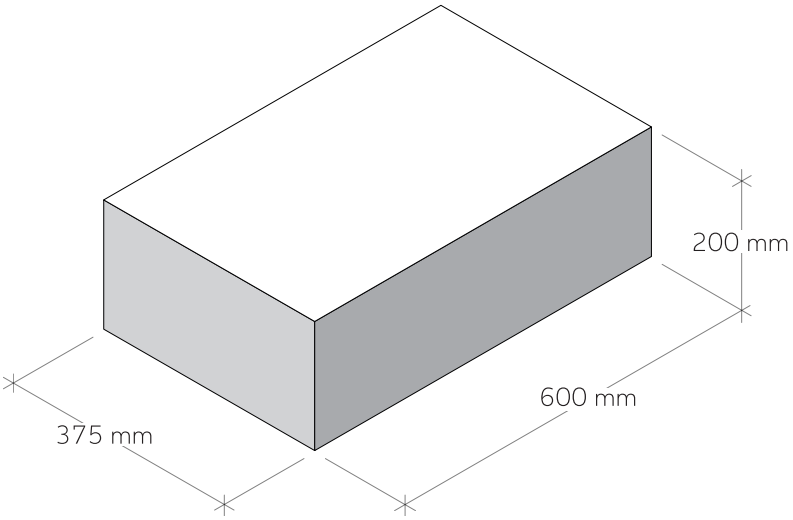

kg / m³ : D500

MŰSZAKI, LOGISZTIKAI ADATOK:

méret:	600 x 200 x 375 mm
db / raklap:	40
kg / darab:	31,50
kg / raklap:	1320,00 *

AJÁNLOTT FELHASZNÁLÁS:

VIABLOKK D500/37,5 NF+GT: **1.938 Ft / db**

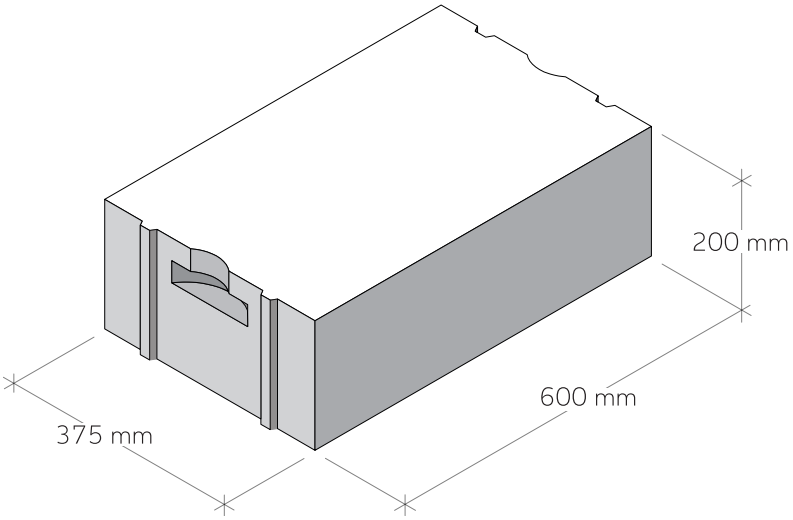

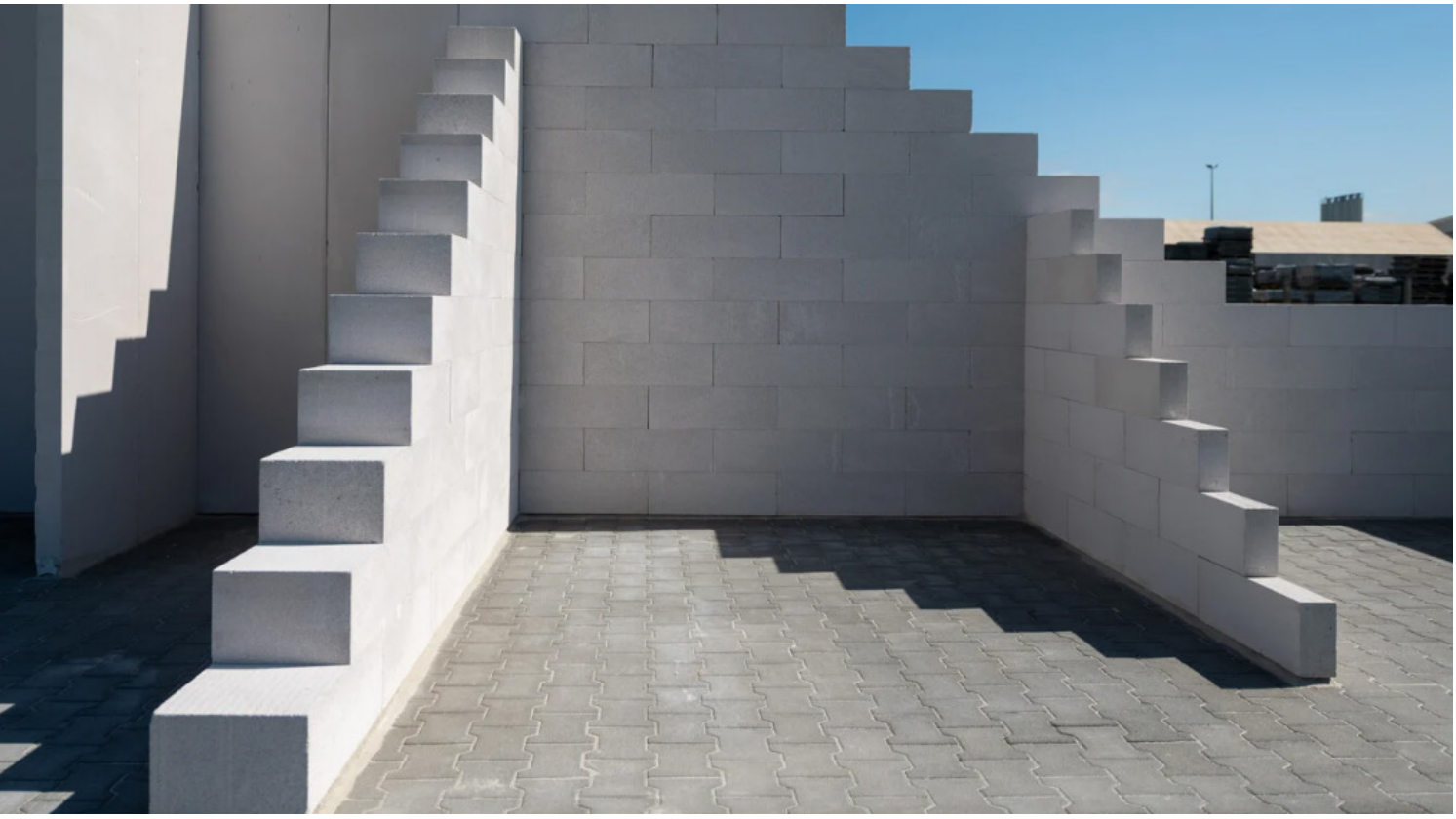

A feltüntetett árak a gyártó által ajánlott bruttó fogyasztói árak, amelyek viszonteladónként változhatnak.
Az ajánlat a készlet erejéig érvényes.
* A rakatok tényleges tömege az elemek nedvességtartalmának ingadozása miatt eltérhet.

VIABLOKK D400/45 GT

VIABLOKK D500/45 NF+GT

kg / m³ : D400

MŰSZAKI, LOGISZTIKAI ADATOK:

méret:	600 x 200 x 450 mm
db / raklap:	30 ***
kg / darab:	30,00
kg / raklap:	1100,00 *

**** Térfogat kiegészítő mennyiség: 10 db D450/15*

AJÁNLOTT FELHASZNÁLÁS:

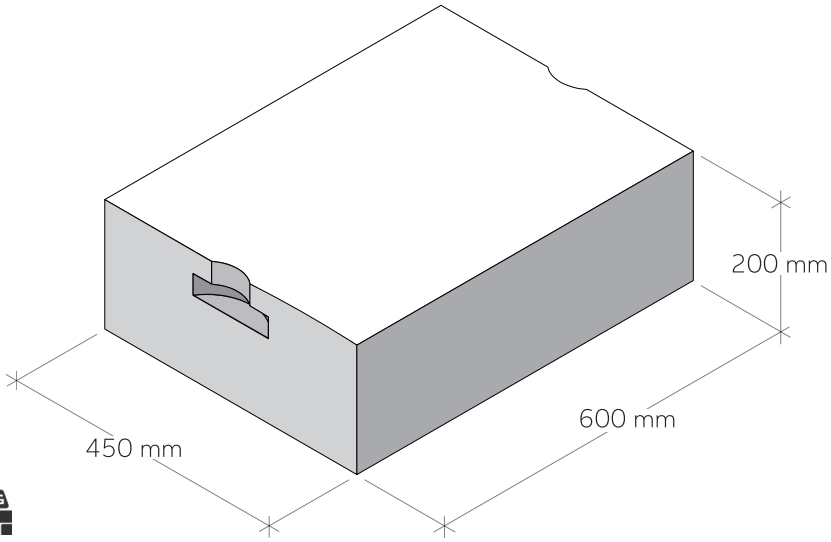

VIABLOKK D400/45 GT: **2.324 Ft / db**

kg / m³ : D500

MŰSZAKI, LOGISZTIKAI ADATOK:

méret:	600 x 200 x 450 mm
db / raklap:	30 ***
kg / darab:	38,88
kg / raklap:	1312,00 *

**** Térfogat kiegészítő mennyiség: 10 db D450/15 NF*

AJÁNLOTT FELHASZNÁLÁS:

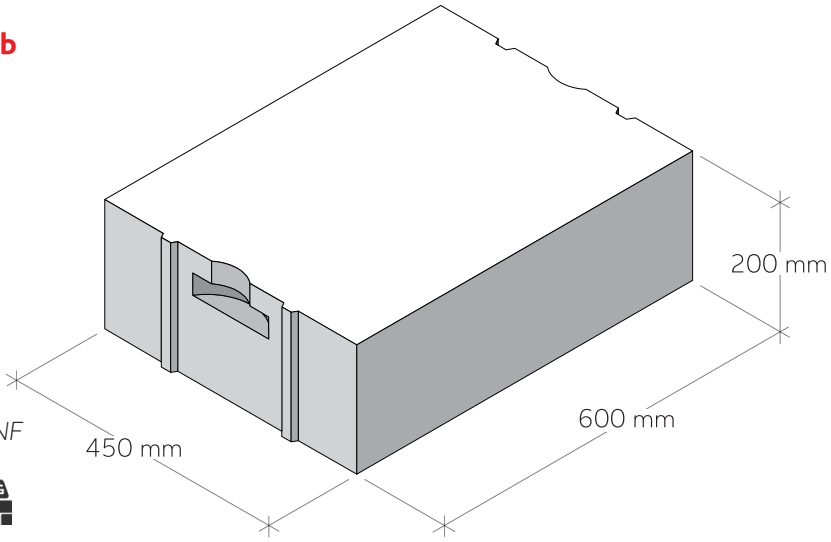

VIABLOKK D500/45 NF+GT: **2.324 Ft / db**

Nyomdatechnikai okok miatt a kiadványban termékeink színe a valóditól eltérhet. A nyomdai hibákért felelősséget nem vállalunk.
A kiadványban szereplő képek illusztrációk.
* A rakatok tényleges tömege az elemek nedvességtartalmának ingadozása miatt eltérhet.

VIABLOKK D300/50 NF +GT
VIABLOKK D500/50 NF +GT

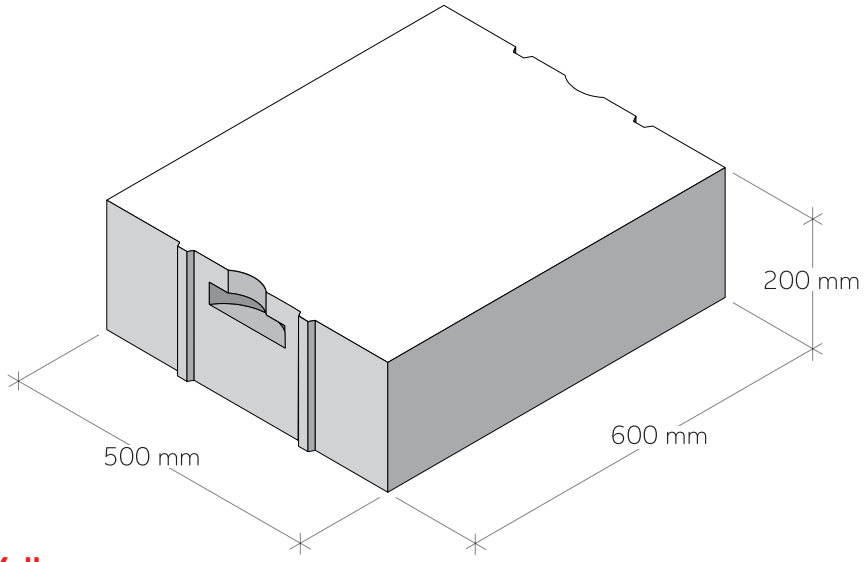

kg / m³ : D300

MŰSZAKI, LOGISZTIKAI ADATOK:

méret:	600 x 200 x 500 mm
db / raklap:	30
kg / darab:	32,00
kg / raklap:	960,00 *

AJÁNLOTT FELHASZNÁLÁS:

VIABLOKK D300/50 NF+GT: **2.726 Ft / db**

kg / m³ : D500

MŰSZAKI, LOGISZTIKAI ADATOK:

méret:	600 x 200 x 500 mm
db / raklap:	30
kg / darab:	43,20
kg / raklap:	1312,00 *

AJÁNLOTT FELHASZNÁLÁS:

VIABLOKK D500/50 NF+GT: **2.582 Ft / db**

A feltüntetett árak a gyártó által ajánlott bruttó fogyasztói árak, amelyek viszonteladónként változhatnak.
Az ajánlat a készlet erejéig érvényes.
* A rakatok tényleges tömege az elemek nedvességtartalmának ingadozása miatt eltérhet.

U-BLOKK ELEMEK

A VIABLOKK U-BLOKK (zsalu) különböző teherhordó és vázkitöltő falakban kialakítandó nyílások (pl.: ajtók, ablakok) áthidalására hőszigetelt bennmaradó zsaluzataként használható. Az U-BLOKK-ot a megfelelő hőszigetelés érdekében D450 testsűrűségi osztályú anyagból gyártjuk (450 kg/m³ névleges testsűrűség), 500 mm-es elemhosszal, falazóelemeinkkel azonos 200 mm-es magassággal és a méretrendhez illeszkedő fal szélességgel.

termék név	hosszúság	magasság	vastagság	névleges testsűrűség kg/m²	belső gerenda méret			anyag-szükséglet db/fm	db/ raklap	kg/raklap (nettó tömeg*)	Ft/db
					magasság (mm)	szélesség (mm)					
						alsó	felső				
U-BLOKK D450/20	500	200	200	450	140	100	120	2	90	650	2.195
U-BLOKK D450/25	500	200	250	450	140	140	170	2	72	650	2.651
U-BLOKK D450/30	500	200	300	450	140	160	180	2	60	650	3.145
U-BLOKK D450/37,5	500	200	375	450	140	160	180	2	45	650	3.917
U-BLOKK D450/45	500	200	450	450	140	180	200	2	40	650	4.702
U-BLOKK D450/50	500	200	500	450	140	180	200	2	36	650	5.270
rendelési egység: raklap											

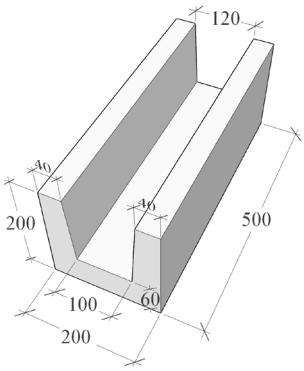

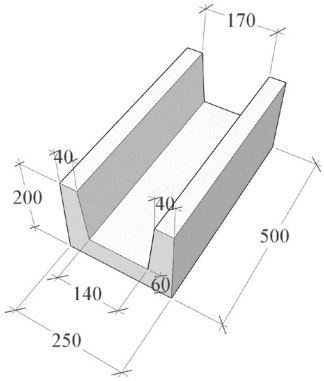

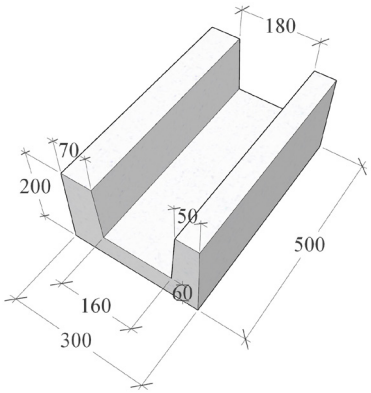

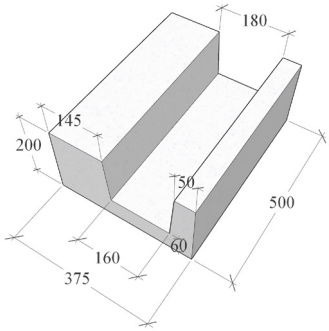

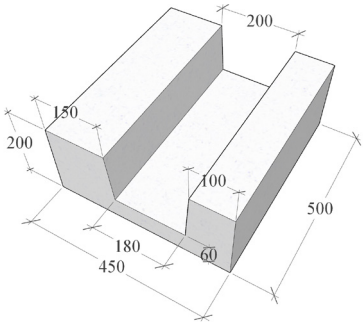

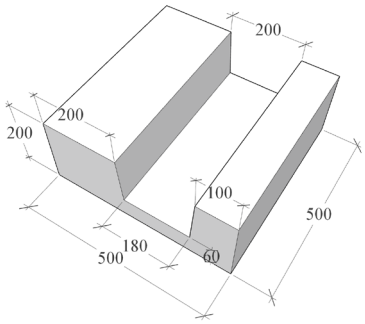

Nyomdatechnikai okok miatt a kiadványban termékeink színe a valóditól eltérhet. A nyomdai hibákért felelősséget nem vállalunk.
A kiadványban szereplő képek illusztrációk.
* A rakatok tényleges tömege az elemek nedvességtartalmának ingadozása miatt eltérhet.

ELŐREGYÁRTOTT VASALT ÁTHIDALÓK

Kisebb nyílásáthidalások és terhek esetén mind vázkitöltő, mind teherhordó falakban alkalmazhatók a VIALINT előregyártott pórusbeton vasalt áthidalóink. A VIALINT áthidalókat a megfelelő hőszigetelés érdekében D450 testsűrűségi osztályú anyagból gyártjuk (450 kg/m^3 névleges testsűrűség), a járatos nyílásméretekhez alkalmazkodva, falazóelemeinkkel azonos 200 mm-es magassággal és a méretrendhez illeszkedő fal szélességgel. A 20 cm-nél szélesebb falaknál az áthidalók egymás mellé sorolásával alakítható ki a falvastagságnak megfelelő elrendezés.

Jelölés	Szélesség (cm)	Hossz (m)	Minimális felfekvés (cm)	Nyílásméret (m)	Tömeg (kg)	Logisztikai adatok	Ft/db
VIALINT THA D450/10 1200 x 200 x 100 mm	10	1,20	15	0,90	18	14 db/raklap 7 db/sor	7.132
VIALINT THA D450/10 1600 x 200 x 100 mm	10	1,60	20	1,20	27	14 db/raklap 7 db/sor	9.510
VIALINT THA D450/10 2000 x 200 x 100 mm	10	2,00	20	1,60	37	14 db/raklap 7 db/sor	11.887
VIALINT THA D450/10 2400 x 200 x 100 mm	10	2,40	20	2,00	45	14 db/raklap 7 db/sor	14.265
VIALINT THA D450/12,5 1200 x 200 x 125 mm	12,5	1,20	15	0,90	23	12 db/raklap 6 db/sor	8.915
VIALINT THA D450/12,5 1600 x 200 x 125 mm	12,5	1,60	20	1,20	32	12 db/raklap 6 db/sor	11.887
VIALINT THA D450/12,5 2000 x 200 x 125 mm	12,5	2,00	20	1,60	44	12 db/raklap 6 db/sor	14.859
VIALINT THA D450/12,5 2400 x 200 x 125 mm	12,5	2,40	20	2,00	55	12 db/raklap 6 db/sor	17.830
VIALINT THA D450/12,5 2800 x 200 x 125 mm	12,5	2,80	30	2,20	71	12 db/raklap 0,84 m^3/raklap	20.828
VIALINT THA D450/12,5 3000 x 200 x 125 mm	12,5	3,00	30	2,40	74	12 db/raklap 0,90 m^3/raklap	22.289
VIALINT THA D450/12,5 3200 x 200 x 125 mm	12,5	3,20	35	2,50	83	12 db/raklap 0,96 m^3/raklap	23.774
VIALINT THA D450/15 1200 x 200 x 150 mm	15	1,20	15	0,90	27	10 db/raklap 5 db/sor	10.698
VIALINT THA D450/15 1600 x 200 x 150 mm	15	1,60	20	1,20	38	10 db/raklap 5 db/sor	14.265
VIALINT THA D450/15 2000 x 200 x 150 mm	15	2,00	20	1,60	50	10 db/raklap 5 db/sor	17.830
VIALINT THA D450/15 2400 x 200 x 150 mm	15	2,40	20	2,00	61	10 db/raklap 5 db/sor	21.397
VIALINT THA D450/15 2800 x 200 x 150 mm	15	2,80	30	2,20	80	10 db/raklap 0,84 m^3/raklap	24.963
VIALINT THA D450/15 3000 x 200 x 150 mm	15	3,00	30	2,40	85	10 db/raklap 0,90 m^3/raklap	26.746
VIALINT THA D450/15 3200 x 200 x 150 mm	15	3,20	30	2,60	93	10 db/raklap 0,96 m^3/raklap	28.529
VIALINT THA D450/20 1200 x 200 x 200 mm	20	1,20	15	0,90	36	8 db/raklap 4 db/sor	14.265
VIALINT THA D450/20 1600 x 200 x 200 mm	20	1,60	20	1,20	51	8 db/raklap 4 db/sor	19.020
VIALINT THA D450/20 2000 x 200 x 200 mm	20	2,00	20	1,60	65	8 db/raklap 4 db/sor	23.774
VIALINT THA D450/20 2400 x 200 x 200 mm	20	2,40	20	2,00	80	8 db/raklap 4 db/sor	28.528
VIALINT THA D450/20 2800 x 200 x 200 mm	20	2,80	30	2,20	107	8 db/raklap 0,84 m^3/raklap	33.283
VIALINT THA D450/20 3000 x 200 x 200 mm	20	3,00	30	2,40	113	8 db/raklap 0,90 m^3/raklap	35.663
VIALINT THA D450/20 3200 x 200 x 200mm	20	3,20	30	2,60	124	8 db/raklap 0,96 m^3/raklap	38.039
rendelési egység: darab vagy raklap							

A feltüntetett árak a gyártó által ajánlott bruttó fogyasztói árak, amelyek viszonteladónként változhatnak.
Az ajánlat a készlet erejéig érvényes.

MÉRETEZETT PÉLDÁK AZ ELŐREGYÁRTOTT VASALT ÁTHIDALÓK ARÁNYAIRA

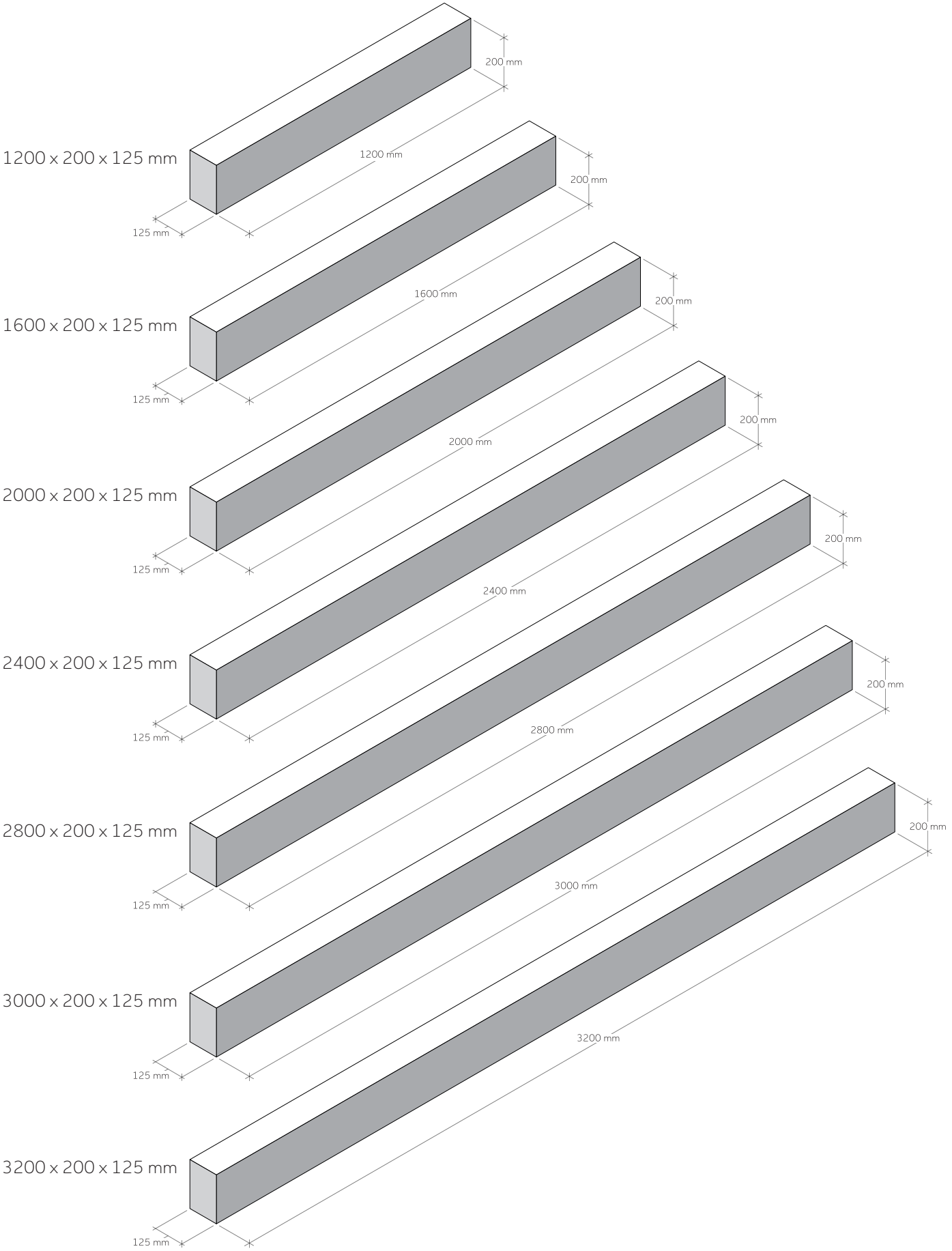

Nyomdatechnikai okok miatt a kiadványban termékeink színe a valóditól eltérhet. A nyomdai hibákért felelősséget nem vállalunk.
A kiadványban szereplő képek illusztricáiók.

VIAAKUSZTIK

VIAAKUSZTIK termékcsaládunk kis méretű, magas testsűrűségű (min. 2100 kg/m^3) elemeket tartalmaz, melyek betonból készülnek és 20 cm-es magasságuknál fogva illeszkednek a VIABLOKK elemek és a VIALINT áthidalók méretéhez. A csap-horony (NF) kialakítás a könnyű illesztést teszi lehetővé.
A VIAAKUSZTIK 25x25x20 NF termékünk léghanggátló tulajdonságánál fogva alkalmas lakások közti válaszfalak építésére, ugyanis megfelel a magas hangszigetelés követelményeinek.

termék név	hosszúság	magasság	vastagság	közepes nyomó-szilárdság g f_m N/mm^2	léghang-szigetelés R_w>	névleges testsűrűség kg/m^3	tűzállósági osztály	anyag-szükséglet db/m^2	db/ raklap	kg/raklap (nettó tömeg*)	Ft/db
VIAAKUSTIC 250x200x100 NF	250	200	100	12	44	2050	A1	20	120	1 340	398
VIAAKUSTIC 250x200x150 NF	250	200	150	12	50	2050	A1	20	84	1 400	597
VIAAKUSTIC 250x200x200 NF	250	200	200	12	54	2050	A1	20	60	1 300	796
VIAAKUSTIC 250x200x250 NF	250	200	250	12	(C;Ctr) 58 (-1; -5)	2050	A1	20	48	1 450	994
VIAAKUSTIC 250x200x300 NF	250	200	300	12	(C;Ctr) 58 (-1; -5)	2050	A1	20	48	1560	1.195
rendelési egység: raklap											

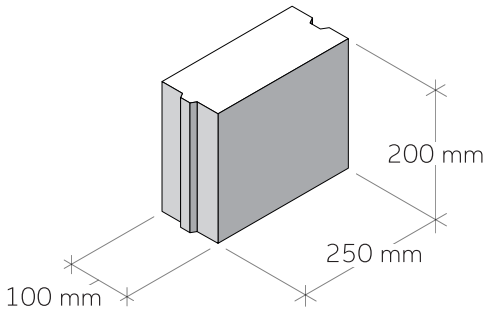

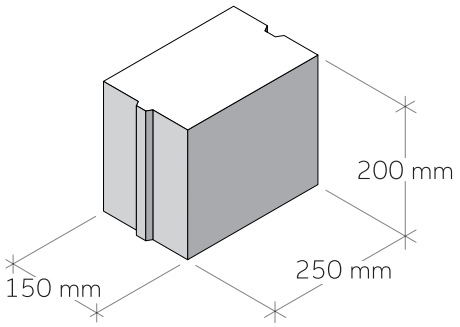

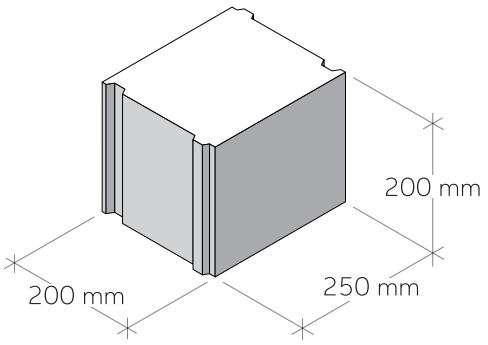

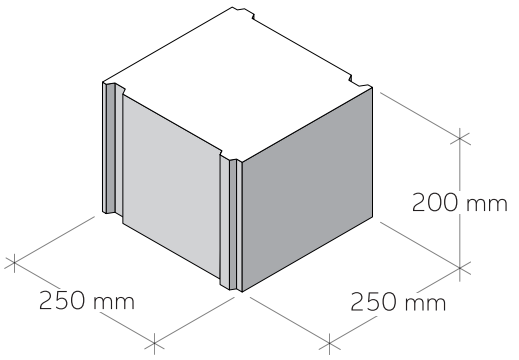

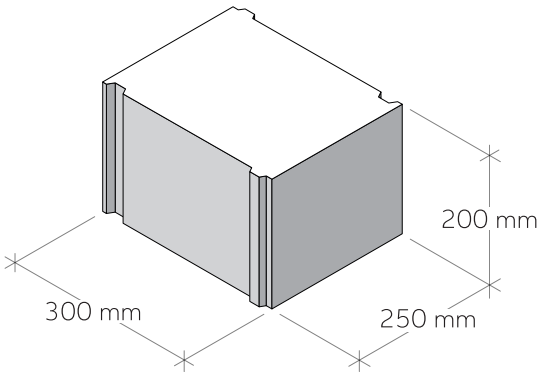

A feltüntetett árak a gyártó által ajánlott bruttó fogyasztói árak, amelyek viszonteladónként változhatnak.
Az ajánlat a készlet erejéig érvényes.

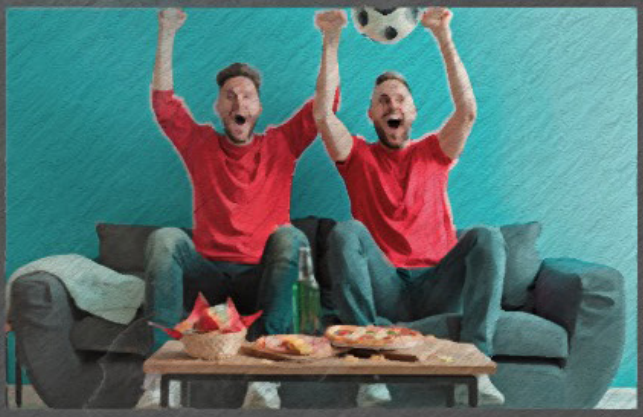

FALAZÓHABARCSOK

termék név	nettó tömeg kg/db	zsák/ raklap	kg/raklap (nettó tömeg*)	űrtartalom	kiszerelés	db/karton	db/ raklap	Ft/db
VIABLOKK M5 falazóhabarcs (25 kg)	25	48	1200	-	-	-	-	3.473
VIABLOKK M10 falazóhabarcs (25 kg)	25	48	1200	-	-	-	-	4.117
VIABLOKK-TYTAN vékonyágyas falazó ragasztó (870 ml)	-	-	-	870	flakon	12	840	4.850
rendelési egység: raklap vagy karton								

A megfelelő nyomószilárdság kiválasztásánál az alábbi arányt szükséges figyelembe venni: a habarcs nyomószilárdsága nem lehet nagyobb a falazóelem szilárdságának 1,5-szeresénél.

A VIABLOKK Falazóhabarcsok felhasználásra kész, nagyszilárdságú, vékonyrétegű szárazfalazóhabarcsok csap-horony (NF) és nem csap-horony kialakítású pórusbeton és beton falazóelemek falazására alkalmas. Kiválóan használható teherhordó, vázkitöltő és válaszfalak építésére. Vékony rétegben (legfeljebb 5 mm) és hagyományosan is bedolgozandó ragasztóhabarcs VIABLOKK termékekhez.

TERMÉKELŐNYÖK:
- Nagy szilárdság
- Felhordása egyszerű
- Kiváló tapadás
- Csekély anyagszükséglet
- Feldolgozás fogazott simítóval vagy habarcsterítő szánkóval

FAJLAGOS ANYAGFELHASZNÁLÁS: Az alap felület minőségétől és falvastagságától függően 2,5 – 9,5 kg/m^2.

MINŐSÉGI ELŐÍRÁS: MSZ EN 998-2

FALAZÓHABARCS TERMÉKELŐNYÖK:
- nagy szilárdság
- egyszerű felhordás
- kiváló tapadás
- csekély anyagszükséglet
- feldolgozás: habarcsterítő szánkóval

M5 (5 N/mm^2) FALAZÓHABARCS

Az alkalmazástechnikában foglaltak szerint ajánlott VIABLOKK falazóelemekhez.

M10 (10 N/mm^2) FALAZÓHABARCS

VIAAKUSZTIK falazóelemekhez és VIABLOKK falazatok indítósorához ajánljuk.

VÉKONYÁGYAS FALAZÓ RAGASZTÓ TERMÉKELŐNYÖK:
- gyors és egyszerű alkalmazás (flakon)
- magas tapadás az építőanyagok felületén
- széles alkalmazási hőmérséklet-tartomány
- minimális előkészítést igényel
- nagy hatékonyság
- magas fokú a hőhíd kiküszöbölése
- tiszta építési technológia

VÉKONYÁGYAS FALAZÓ RAGASZTÓ

Minden VIABLOKK elemhez optimális.

A feltüntetett árak a gyártó által ajánlott bruttó fogyasztói árak, amelyek viszonteladónként változhatnak.
Az ajánlat a készlet erejéig érvényes.

ANYAGSZÜKSÉGLET

Termék megnevezés	Méret (mm)	Ajánlott felhasználás			Habarcs igény (szárazanyag szükséglet 0,5 cm fuga kg/m²)*			Habarcs igény (szárazanyag szükséglet 0,25 cm fuga kg/m²)*		
					Termék kialakítás			Termék kialakítás		
					Normál	NF	NF + GT	Normál	NF	NF + GT
VIABLOKK 5	600 x 200 x 50		-	-	1,10	-	-	0,55	-	-
VIABLOKK 7,5	600 x 200 x 75		-	-	1,64	-	-	0,82	-	-
VIABLOKK 10	600 x 200 x 100		-	-	4,06	3,06	-	2,65	1,6	-
VIABLOKK 12,5	600 x 200 x 125		-	-	5,13	3,88	-	3,3	2	-
VIABLOKK 15	600 x 200 x 150		-	-	6,13	4,63	-	4	2,35	-
VIABLOKK 20	600 x 200 x 200			-	8,1	-	6,13	5,3	-	4
VIABLOKK 25	600 x 200 x 250			KG	10,13	-	7,57	6,5	-	4,81
VIABLOKK 30	600 x 200 x 300			KG	12,19	-	9,13	7,9	-	5,8
VIABLOKK 37,5	600 x 200 x 375			KG	15,29	-	11,45	9,8	-	7,1
VIABLOKK 45	600 x 200 x 450			KG	18,45**	-	14,1	11,77**	-	9,6
VIABLOKK 50	600 x 200 x 500			KG	-	-	15,63	-	-	10,3

* VIABLOKK Alkalmazástechnikai útmutatóban foglaltak szerint (3. fejezetben).
** GT kialakításhoz

Raklap és Szállítási díjaink (nettó)

VIABLOKK, VIATHERM raklap díj	6 300 Ft / darab
VIALINT raklapdíj	6 300 Ft / darab
VIAAKUSTIC raklapdíj	6 300 Ft / darab
Falazóhabarcs raklapdíj (EUR)	6 300 Ft / darab
Raklaphasználati és csomagolási díj	nincs
Raklap visszaszállítási díj (VIASTEIN által minimum 50 db)	750 Ft / darab
Részfuvardíj (Nem teljesen kiterhelt tehergépkocsi esetén)	80 000 Ft / cím / rakomány
Darus fuvardíj (teljesen kiterhelt 22 tonna) (szállítási cím / rakomány)	75 000 Ft / cím / rakomány
Átszedési díj (kizárólag darus tehergépkocsi esetén)	15 000 Ft / átszedés
Rakodási állásidő díja (az első 1 óra után minden megkezdett óránként)	12 000 Ft / óra

Vámtarifaszám (VTSZ): 68101110001

Termékeink bruttó árai tartalmazzák a teljesen kiterhelt (24 tonna) fixes/nyerges tehergépkocsival történő szállítás díját, viszont **nem tartalmazzák az alábbiakat**:
részfuvardíj, darus fuvardíj, átszedési díj, raklap, raklap visszaszállítási, rakodás állásidő díjainkat.

Magyarország területén a behajtási engedély beszerzése minden esetben a megrendelő, vásárló feladata!

FONTOS INFORMÁCIÓK

Tisztelt Vásárlónk!

Köszönjük, hogy a 100%-ban magyar tulajdonban lévő VIASTEIN Kft. (továbbiakban: Gyártó/Eladó) akusztikai szigetelő (VIAAKUSZTIK) és a pórusbetonból készített VIABLOKK termékeit és kiegészítő termékeit választotta. A pórusbeton termékek és kiegészítőinek méretválasztékával arra törekszünk, hogy mindenben megfeleljünk vásárlóink igényének, elképzelésének. Jelen Fontos Információk tartalmában röviden összegezzük a megrendelés, szállítás, árumozgatást segítő eszközök, kivitelezés, minőségi kifogás, panaszok bejelentése, visszáru kezelése és jogi viták rendezésével kapcsolatos legfontosabb tudnivalókat. Kérjük, hogy megrendelés előtt e rövid összefoglalót figyelmesen olvassa el. További teljes és részletes tájékoztatást a https://www.viastein.hu/altalanos-eladasi-szallitasi-feltetelek/ weboldalon közzétett Általános Eladási és Szállítási Feltételek (ÁESZF) tartalmazza. Termékeinkkel kapcsolatos vagy műszaki jellegű kérdéseivel forduljon hozzánk bizalommal a kiadványainkban, vagy a www.viastein.hu oldalon megtalálható elérhetőségeink egyikén. Munkatársaink készséggel segítenek felmerülő kéréseinek a megoldásában, megválaszolásában.

MEGRENDELÉS:

A Gyártó/Eladó akusztikai szigetelő és pórusbeton termékeit építőanyag kereskedő partnerein keresztül értékesíti. Megrendelés és beépítés előtt az akusztikai szigetelő és a megfelelő testsűrűségi osztályba tartozó pórusbeton elem kiválasztásának érdekében javasoljuk, hogy vásárlás, beépítés előtt egyeztessen építész -, energetikus -, statikus -, mérnökkel és az építőanyag kereskedő munkatársával. A tévesen vagy hiányosan megadott és megrendelt termék kiszállításáért és az abból keletkező kárért felelősséget nem vállalunk. Az Ön igényeinek és az építési előírásnak megfelelő termék (építőanyag) kiszállításának érdekében kérjük, hogy megrendelésében az alábbiakat minden esetben adja meg:
| megrendelt termékek pontos megnevezése, mérette, mennyisége (pl.: m^2, db),
| szállítás módja (pl.: fixes/nyerges, darus tehergépkocsi),
| szállítási cím és megközelíthetősége,
| a szállítás, lerakodás módja és várható ideje,
| átvevő neve, elérhetősége.
Kérjük, hogy a megrendelés visszaigazolásban szereplő adatokat ellenőrizze, és ha bármilyen eltérést tapasztal, jelezze mielőbb, hogy megrendelését módosítani tudjuk.
Kiszállítást követő panaszt nem áll módunkban elfogadni.
VIABLOKK és VIAAKUSZTIK termékeket teljes rakodólap mennyiségben értékesítjük, néhány kivételtől eltekintve, melyek darabra is rendelhetők (pl.: U-BLOKK, VIALINT). Kiadványainkban minden termékre vonatkozóan megadtuk a rendelési, szállítási egységet. Az általunk kiállított általános forgalmiadót is tartalmazó számlát forintban, az árhoz tartozó mennyiségi egység és egységár alapján állítjuk ki. Termékeinket egyedi rakodólapon hozzuk forgalomba. A rakodólapot telephelyünkön és fióktelepünkön visszaváltjuk, a www.viastein.hu honlapon közzétett és érvényben lévő ÁESZF ide vonatkozó előírása alapján. A rakodólapok visszaszállítása minden esetben a Vevő feladata.

SZÁLLÍTÁS:

A megrendelt terméket az alábbi telephelyek egyikén van lehetősége személyesen átvenni:
| 4110 Biharkeresztes, külterület hrsz 0166/64 (telephely, VIASTEIN gyár)
| 1165 Budapest, Bökényföldi út 121-123. (fióktelep)
Gyártó/Eladó termékeit Vevő igénye esetén saját szervezésben (fuvarszervező, fuvarozó cégek szállítási eszközének igénybevételével) a megadott címre elszállítja. A Gyártó/Eladó által szervezett szállításokra az alábbi feltételek és szabályok érvényesek, az érvényben lévő ÁESZF ide vonatkozó részével kiegészülve:

| A termék kiszállítását csak szilárd burkolatú utakon vállaljuk.
| Gyártó/Eladó szervezésében történő szállítások kapcsán, országosan meghatározott díjakat számolunk fel darus vagy törtrakományok szállítása esetében, amely a behajtási engedélyt nem tartalmazza.
| Gyártó/Eladó a budapesti általános behajtási engedélyt 6.000,- Ft + áfa / alkalom díjért biztosítja, ellenben a vidéki viszonylatok vonatkozásában a behajtási engedély beszerzése minden esetben a Vevő feladata.
| Budapesti „védett övezetek" egyedi behajtási engedélynek díja, pontos kalkuláció után szintén a Vevőt terheli (pl. Normafa, Vár stb.).
| Tehergépjárművek egyes területekre csak hajnalban vagy éjszaka, esetleg időkorláton belül közelíthetik meg a szállítási címet, ezért kérjük az átvétel során a rugalmas együttműködést.
| Termékek lerakodása az utcán a tehergépjármű mellé történik, sofőrjeink az áru állagának megőrzése és a balesetek, károk elkerülésének érdekében az udvarra, természetes akadályok (belógó villanyvezeték, fa stb.) alá nem rakodhatnak.
| Az áru lerakodása építmény födémére, tartószerkezetére TILOS!
| Projektek esetében a szállítás ütemezését legalább 4 munkanappal a kiszállítás előtt írásban kell közölni az Gyártó/Eladóval.
| Gyártó/Eladó által szervezett fixes/nyerges vagy darus szerelvénnyel történő szállítás esetén a lerakodási idő 1 óra. Gyártó/Eladó az 1 órát meghaladó lerakodás esetén minden megkezdett óra után állásidőt számol fel.
| Amennyiben a szállítási helyszín gépjárműszerelvénnyel nem, csak szóló gépjárművel közelíthető meg akkor a Gyártó/Eladó átszedési költséget számol fel.

RAKLAPOK:

Az árumozgatást segítő eszközök (rakodólapok) visszaszállítása minden esetben a Vevő feladata! A rakodólapok mennyiségéről és a visszaszállítás várható idejéről a Vevő a Gyártó/Eladót írásban előre tájékoztatja. Gyártó/Eladó az árumozgató eszközöket az értékesítéstől számított 12 hónapon belül telephelyén (Biharkeresztesen) történt tételes átvizsgálást és átvételt követően kizárólag hiánytalan és sértetlen, valamint javítható állapotban veszi vissza. Gyártó/Eladó a telephelyén történt átválogatást követően a jó és javítható rakodólapokat, visszaveszi, minőségének és a mennyiségének megfelelő díjat a Vevő részére jóváírja. Vevő a javításra alkalmatlan (selejt) és idegen árumozgatást segítő eszközök Gyártó/Eladó telephelyéről, raktárából történő elszállításáról, megsemmisítéséről saját költségén a lehető legrövidebb időn belül köteles gondoskodni. Gyártó/Eladó a selejt vagy idegen anyagmozgatást segítő eszközök tartós tárolására és a megsemmisítéssel összefüggő költség viselésére nem kötelezhető. A rakodólap betétdíját, valamint csomagolási, használati és egyéb díjait a Gyártó/Eladó honlapján www.viastein.hu közzétett érvényes árjegyzék, egyedi ajánlat és/vagy az időközi Gyártó/Eladói tájékoztató részletesen tartalmazza.
A rakodólap visszavétele történhet a VIASTEIN Kft. alábbi helyszínei egyikén:
| 4110 Biharkeresztes, külterület hrsz 0166/64 (telephely, tételes átvizsgálás és átvétel történik)
| 1165 Budapest, Bökényföldi út 121-123. (fióktelep, tételes átvizsgálás és átvétel nem történik)

KIVITELEZÉS:

Pórusbeton, akusztikai szigetelő termékek, építőanyagok beépítése és felhasználása előtt kérjük, hogy figyelmesen olvassa le és tartsa be a www.viastein.hu honlapon megtalálható Alkalmazástechnikai kiadványban meghatározott előírásokat. A Gyártó/Eladó www.viastein.hu honlapján megtalálható Alkalmazástechnika megismerése és az abban meghatározott előírások betartása a felhasználó felelőssége.

MINŐSÉGI KIFOGÁS, PANASZ KEZELÉSE:

Vevő a Gyártó/Eladó akusztikai szigetelő és pórusbeton termékeivel összefüggő kifogásait kizárólag írásban, a hiba pontos megjelölésével, a Vevő nevére kiállított számla másolatával lehetőség szerint az azt igazoló fotókkal együtt, csatolva kell bejelenteni az értékesítő kereskedelmi partner felé.
Vevő minőségi panaszt olyan hibákkal kapcsolatban terjeszthet elő, melyek az átvételkor nem voltak ellenőrizhetők. Minőségi kifogás alá eső termékeket beépíteni nem szabad, azt teljes mennyiségében láthatóvá és ellenőrizhetővé kell tenni a Gyártó/Eladó számára. Vevő, beépítő, kivitelező részéről történt hibás, sérült, felhasználásra alkalmatlan termékek beépítésére visszavezethető többletköltségek a Gyártó/Eladóra nem háríthatók át. A termékek beépítésénél a Gyártó/Eladó által kiadott Alkalmazástechnika és egyéb a felhasználás iránymutatására kiadott kiadványa a meghatározó. A Vevő, tovább értékesítés esetén köteles a terméknek megfelelő Alkalmazástechnikára és egyéb a felhasználás iránymutatására kiadott kiadványra a fogyasztó, kivitelező, felhasználó figyelmét mindenkor felhívni. Az Alkalmazástechnika és egyéb a felhasználás iránymutatására kiadott kiadvány ismeretéből és a kivitelezési-, építési műszaki előírások hiányosságaiból adódó minőségi kifogásra, panasz kezelésére keletkezett kár megtérítésére a Gyártó/Eladó nem kötelezhető.

MINŐSÉGI KIFOGÁST KIZÁRÓ TÉNYEZŐK:

A nem megfelelő vagy kevert nyomószilárdságú pórusbeton termékek felhasználásából, beépítéséből eredő az építményben keletkezett elváltozás (pl.: repedés) okozta minőségi kifogás, anyagi kár, felelősség a Gyártó/Eladó részéről kizárt, az kizárólag a beépítést, kivitelezést végző felelősségi körébe tartozik, a keletkezett kár utólagos megtérítésére a Gyártó/Eladó nem kötelezhető.
Kevert építőelemek (pl.: kerámia és pórusbeton) felhasználásból, beépítéséből eredő az építményben keletkezett statikai vagy egyéb elváltozás okán bekövetkezett személyi sérülés, haláleset, minőségi kifogás, anyagi kár felelőssége a Gyártó/Eladó részéről teljeséggel kizárt, az kizárólag a beépítést, kivitelezést végző felelősségi körébe tartozik, a keletkezett kár, vonatkozásában a kártérítés utólagos érvényesítése a Gyártóra/Eladóra nem hárítható.
A pórusbeton termékekhez az előírástól eltérő nyomószilárdságú falazó-, vakolóhabarcs felhasználását követő fizikai elváltozásokért a Gyártó/Eladó felelősséggel nem tartozik, a keletkezett kár utólagos megtérítésére a Gyártó/Eladó nem kötelezhető. Gyártó/Eladó termékeinek az építési helyszínre történő szállításából, rakodásából, valamint az ott történt szakszerűtlen tárolásából eredő károkért felelősséggel nem tartozik.

VISSZÁRU KEZELÉSE:

A Vevő által már elszállított, átvett és fel nem használt termék, áru visszavételére a Gyártó/Eladó nem kötelezhető.

JOGI VITÁK RENDEZÉSE:

A Felek jogviszonyára a magyar jog irányadó. Az ÁESZF-ben nem rendezett kérdéseket illetően, valamint azzal összefüggésben a hatályos magyar Ptk. ide vonatkozó előírásai, valamint az ahhoz kapcsolódó egyéb jogszabályok rendelkezései az irányadóak. Felek kötelezik magukat, hogy valamennyi, jogviszonyukból származó vitás kérdést elsősorban peren kívül, egyeztetés útján kísérlik meg rendezni. Amennyiben Felek jogvitájukat megfelelő időn belül peren kívül nem tudják rendezni, úgy bírósági utat vesznek igénybe a Polgári perrendtartásról szóló 2016. évi CXXX. törvény általános illetékességi és hatásköri szabályainak az alkalmazásával.

TERÜLETI KÉPVISELŐINK

HALÁSZ VILMOS
+36 70 385 2063
halasz.vilmos@viastein.hu

Győr-Moson-Sopron, Vas, Veszprém, Zala vármegye

FARKAS IZABELLA
+36 70 394 5048
farkas.izabella@viastein.hu

Budapest, Észak-Pest, Komárom-Esztergom

TAKÁCS ZOLTÁN
+36 70 383 6104
takacs.zoltan@viastein.hu

Fejér, Baranya, Somogy, Tolna vármegye

KOMÁROMI FERENC
+36 70 383 5997
komaromi.ferenc@viastein.hu

Borsod-Abaúj-Zemplén, Heves, Hajdú-Bihar,
Nógrád, Szabolcs-Szatmár-Bereg vármegye

VIZI DÁNIEL
+36 70 383 6032
vizi.daniel@viastein.hu

Dél-Pest, Bács-Kiskun, Békés, Csongrád-Csanád,
Jász-Nagykun-Szolnok vármegye

BIHARKERESZTES

4110 Biharkeresztes, HU - Ipari Park

| info@viastein.hu | www.viastein.hu

Központi telefonszám: +36 54 425 999

MŰSZAKI TANÁCSADÁS

CSIZMÁR ANDRÁS
+36 70 423 4150
csizmar.andras@viastein.hu

NÉMETH RÓBERT
+36 70 646 0763
nemeth.robert@viastein.hu

VIABLOKK

WWW.VIASTEIN.HU

Magyar termék